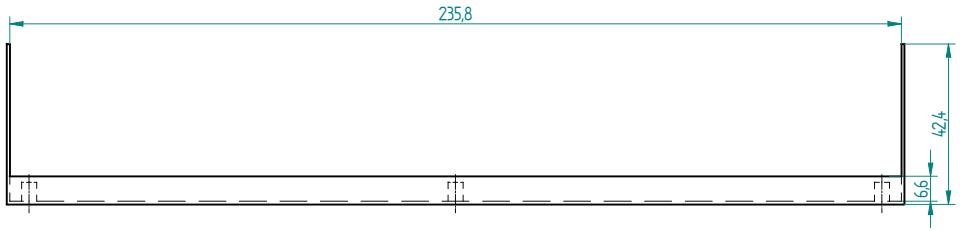
235,8
42,4
6,6

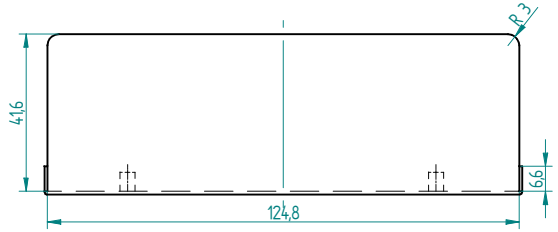
R 3
41,6
6,6
124,8

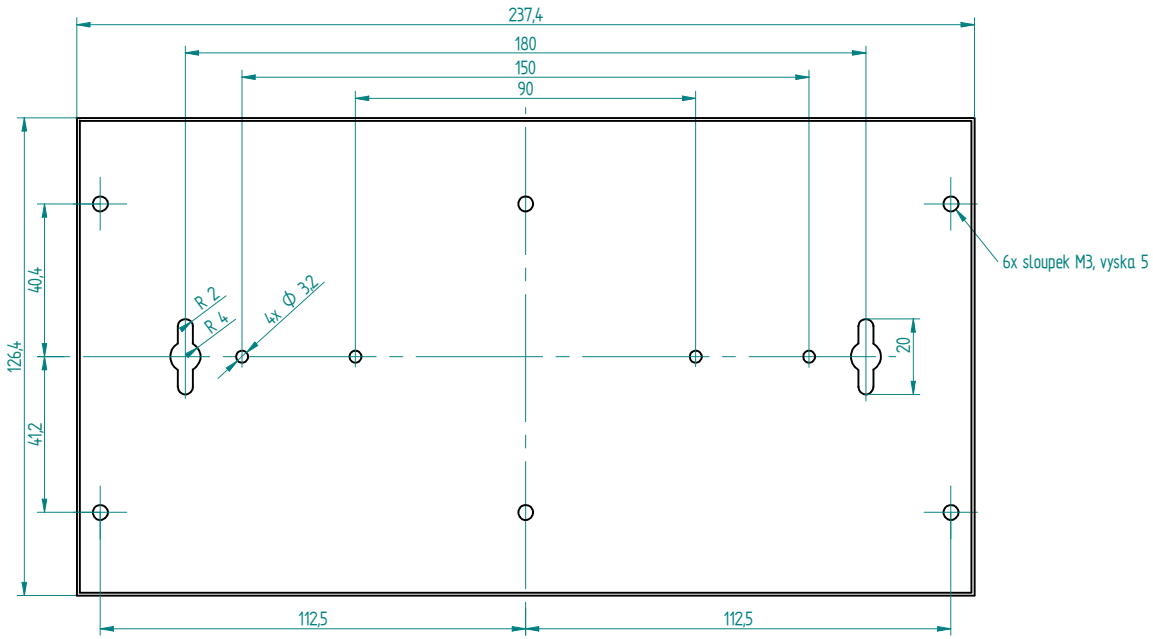
237,4
180
150
90
6x sloupek M3, vyska 5
R 2
R 4
4x Φ 3,2
40,4
126,4
41,2
20
112,5
112,5

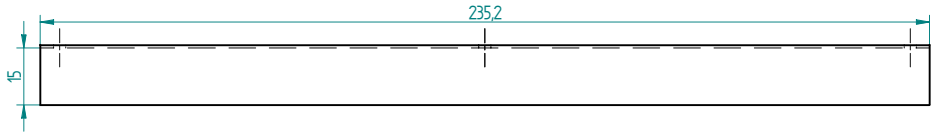
235,2
15

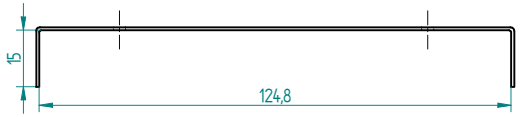
15
124,8

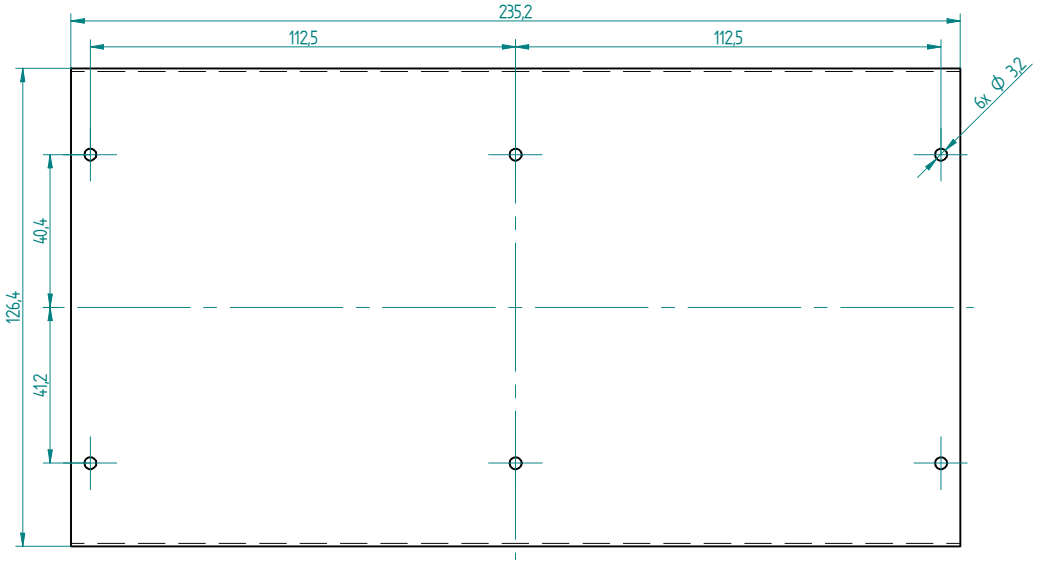
235,2
112,5
112,5
6x ⌀ 3,2
126,4
40,4
41,2