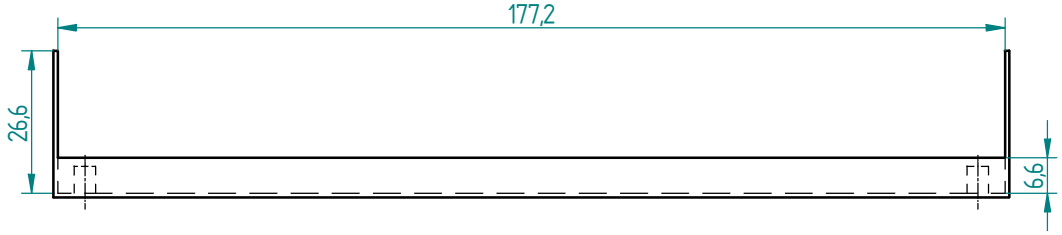
177,2
26,6
6,6

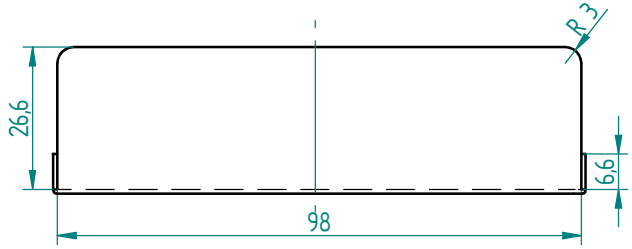
R 3
26,6
6,6
98

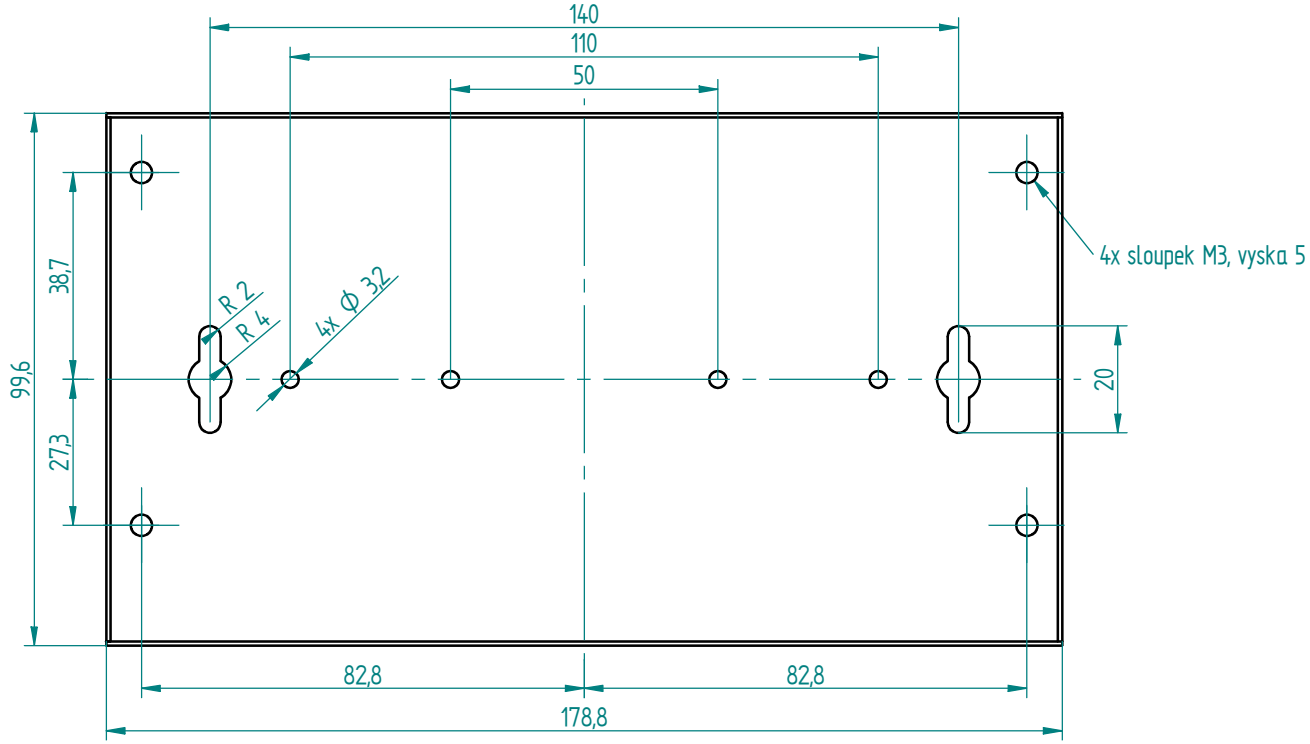
140
110
50
4x sloupek M3, vyska 5
38,7
99,6
27,3
R 2
R 4
4x Ø 3,2
20
82,8
82,8
178,8

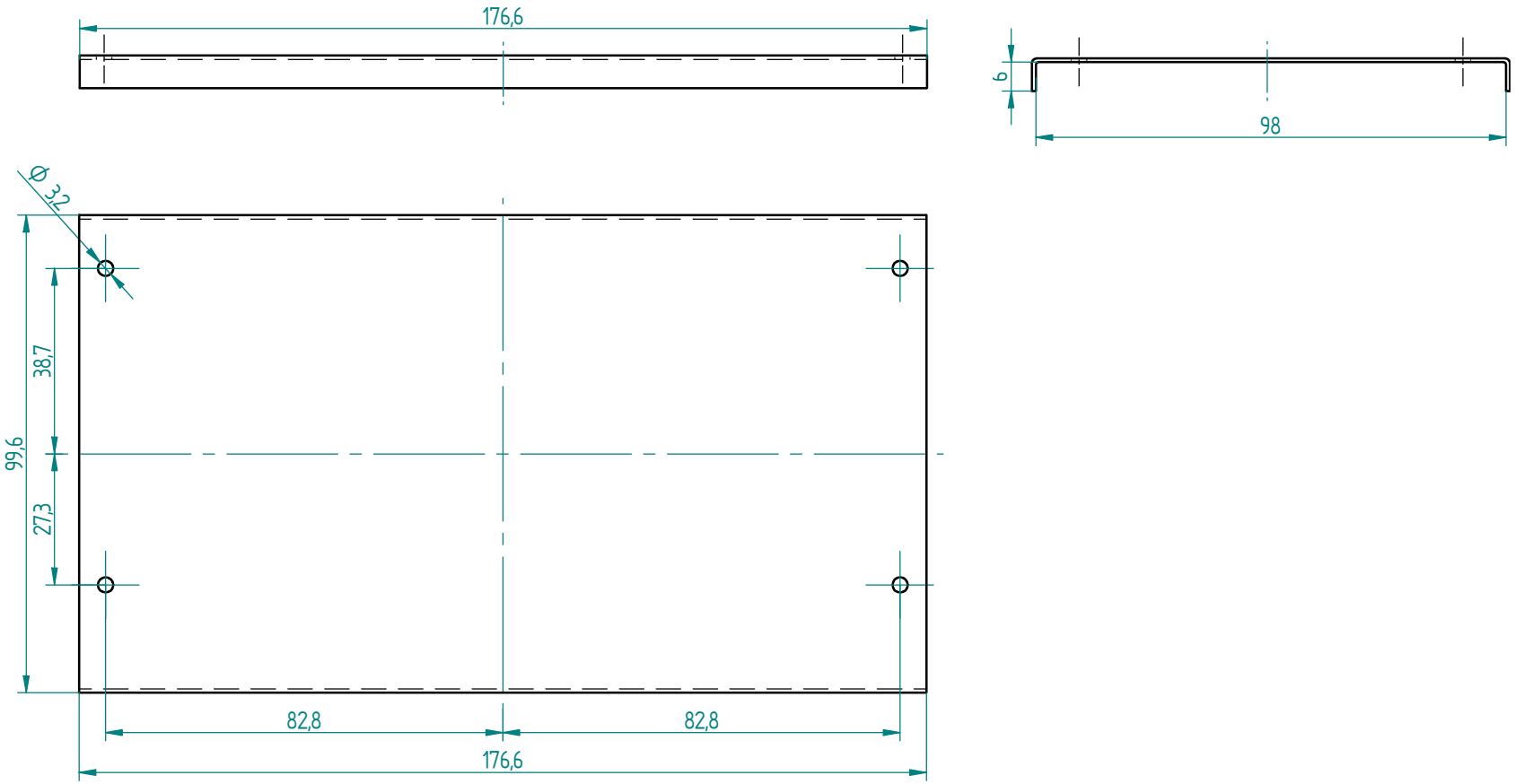
176,6
6
98
Ø 3,2
38,7
99,6
27,3
82,8
82,8
176,6