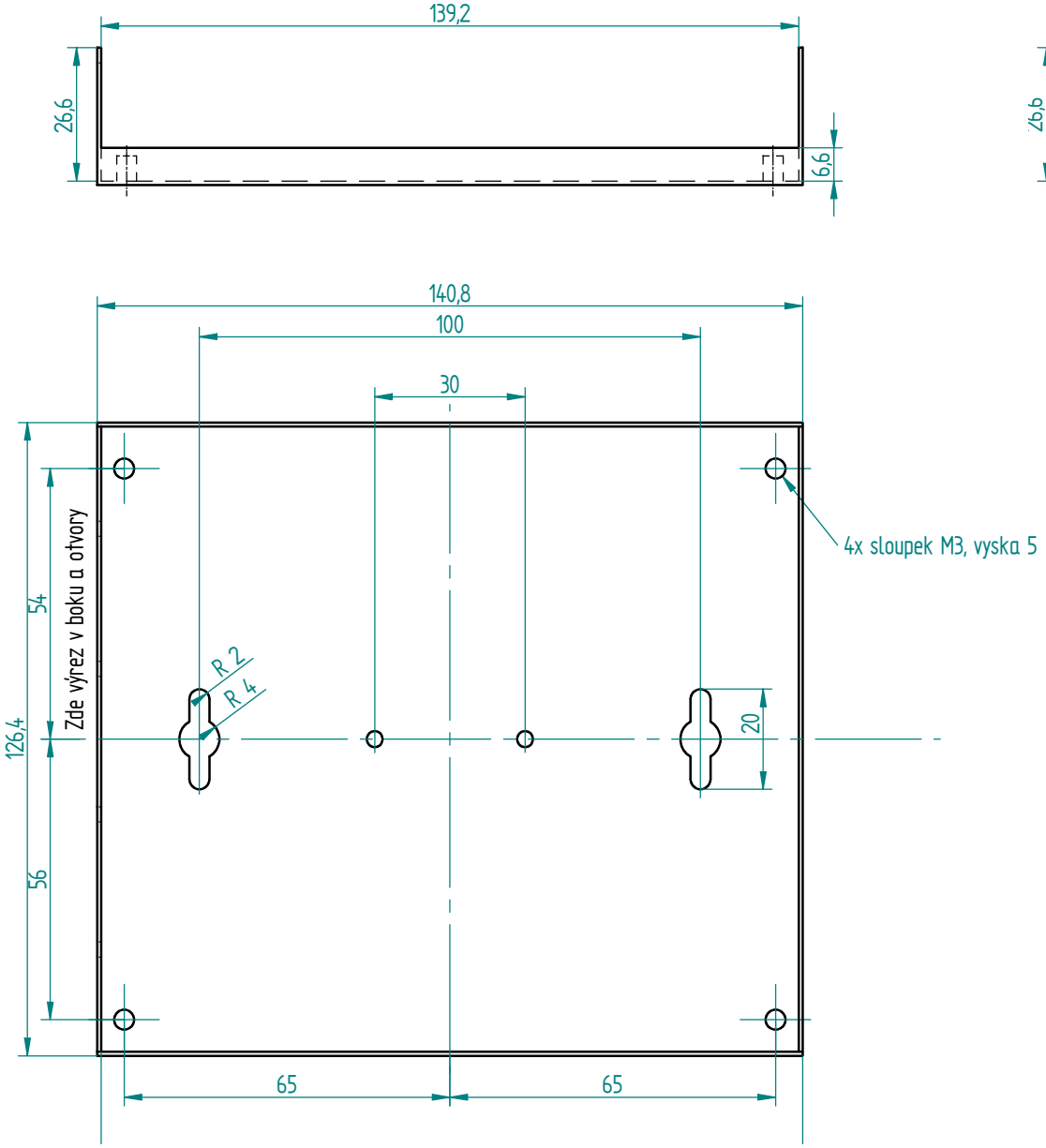
139,2
26,6
6,6
140,8
100
30
54
126,4
56
Zde výrez v boku a otvory
R 2
R 4
20
4x sloupek M3, vyska 5
65
65

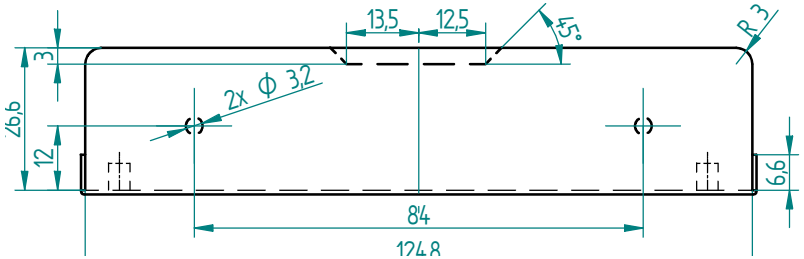
13,5
12,5
45°
R 3
3
26,6
12
2x ϕ 3,2
6,6
84
124,8

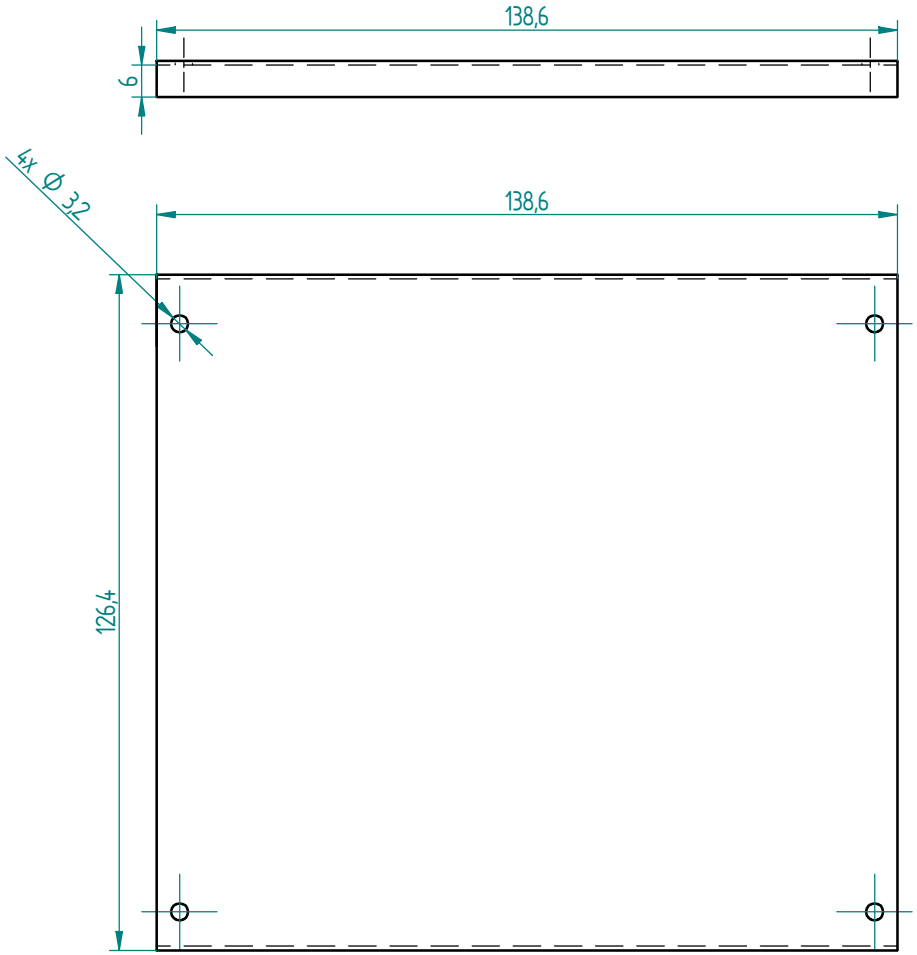
138,6
6
4x Ø 3,2
138,6
126,4

6
124,8